X-Strangregulierventile, Edelstahl, reduzierter Durchgang

248X Serie, X-Serie, Pressverbindungen/Pressverbindungen, EN (DIN), DN 15-50 (18-54 mm), reduzierter Durchgang

Gehäuse	DN 15-50 Edelstahl, X2CrNiMo17-12-2 (1.4404)
Kugel	DN 15-50 Edelstahl, X2CrNiMo17-12-2 (1.4404), Leitrohr aus Komposit
Dichtung der Kugel	DN 15-50 PTFE+C
Spindel	DN 15-50 Edelstahl, X2CrNiMo17-12-2 (1.4404)
Dichtung der Spindel	DN 15-50 FPM/NBR
Messnippel	DN 15-50 Selbsthemmend, Edelstahl, X8CrNiS18-9 (1.4305) / EPDM
Betätigung	DN 15-50 mit Durchflusssteuerung
O-Ring der Pressverbindung (LBP)	DN 15-50 CIIR

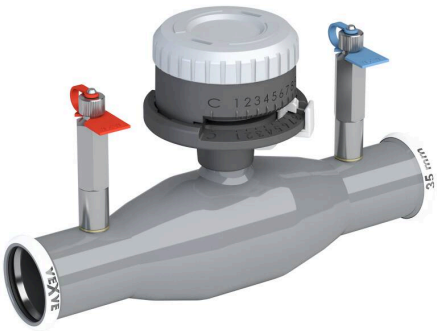

Betriebsbedingungen

-20 °C – +120 °C
Unter -20 °C Hersteller kontaktieren
Niedrigste, erlaubte Umgebungstemperatur -40 °C
Leckrate A (EN 12266-1)

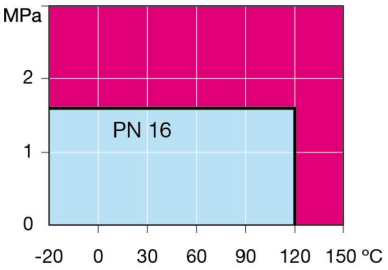

Nicht für Dampf

DN 10-50

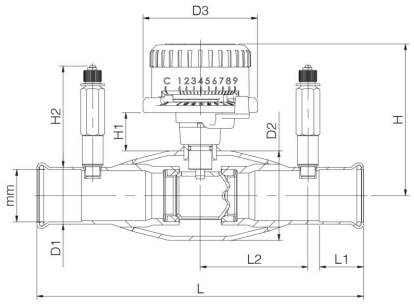

DN	PN	Produktnr.	mm	D1	D2	D3	H	H1	H2	L	L1	L2	kg
15	16	248015X	18	21.3	33.7	77.0	91	28	72	220	25	73	0.9
20	16	248020X	22	25.4	42.4	77.0	95	28	72	220	25	73	1.0
25	16	248025X	28	31.4	28.3	77.0	99	29	72	220	25	73	1.2
32	16	248032X	35	38.3	60.3	77.0	102	26	72	220	30	73	1.5
40	16	248040X	42	45.5	70.0	77.0	110	29	72	220	30	73	1.8
50	16	248050X	54	58.0	88.9	77.0	119	28	72	220	30	73	2.5

Die Strangregulierventilen ist u. a. in den Bibliotheken der TA-SCOPE- und Smart- Balancing-Messgeräte verzeichnet.

Copyright © Vexve Oy
All rights reserved.