Kaasupalloventtiilit, supistettuaukkoinen

hitsattava / hitsattava, EN (DIN), DN 65-250, supistettuaukkoinen

Runko	DN 65-250 Teräs, P235GH (1.0345)
Pallo	DN 65-250 Ruostumaton teräs, X5CrNi18-10 (1.4301)
Pallon tiiviste	DN 65-250 PTFE+C
Kara	DN 65-250 Ruostumaton teräs, X8CrNiS18-9 (1.4305)
Karan tiiviste	DN 65-250 NBR
Operointi	DN 65-250 Sinkitty teräskahva

Toimintaolosuhteet

-40 °C – +70 °C
Alle -30 °C ota yhteyttä valmistajaan
Alin sallittu ympäristön lämpötila -40 °C
Tiiveysluokka A (EN 12266-1)

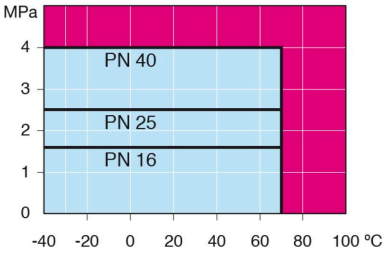

Ei höyrylle

DN 65-150

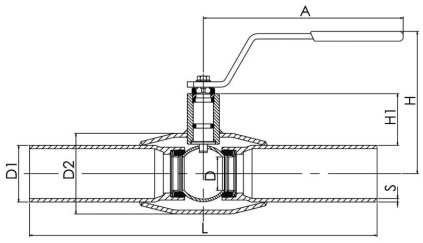

DN 200-250

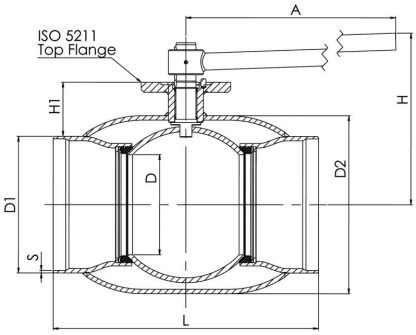

DN	PN	Tuotenro.	LVI	A	D	D1	D2	H	H1	L	S	kg
65	25	280410	3783214	277,5	50	76.1	101.6	159	62	300	2,9	4.0
80	25	280411	3783216	277,5	65	88.9	121.0	171	68	300	3,2	5.3
100	25	280412	3783218	278,5	80	114.3	146.0	218	101	325	3,6	8.3
125	25	280413	3783220	400	100	139.7	177.8	252	101	325	4	13.4
150	25	280414	3783222	600	125	168.3	219.1	272	107	350	4,5	18.0
200	25	280416	3783224	870	150	219.1	273.0	280	92	400	4.5	39.0
250	25	280417	3783226	1200	200	273.0	355.6	350	108	530	5	74.0

*DN 700–800 saatavana myös PN40. Kysy lisätietoja asiakaspalvelultamme.

Copyright © Vexve Oy
All rights reserved.

Kaasupalloventtiilit, supistettuaukkoinen

hitsattava / hitsattava, EN (DIN), DN 300-500, supistettuaukkoinen

Runko	DN 300-500 Teräs, P235GH (1.0345)
Pallo	DN 300-500 Ruostumaton teräs, X5CrNi18-10 (1.4301)
Pallon tiiviste	DN 300-500 PTFE+C
Kara	DN 300-500 Ruostumaton teräs, X8CrNiS18-9 (1.4305)
Karan tiiviste	DN 300-500 NBR
Operointi	DN 300-500 Venttiilit ovat saatavilla käsivaihteella, sähköisellä tai hydraulisella toimilaitteella varustettuna.

Toimintaolosuhteet

-40 °C – +70 °C
Alle -30 °C ota yhteyttä valmistajaan
Alin sallittu ympäristön lämpötila -40 °C
Tiiveysluokka A (EN 12266-1)

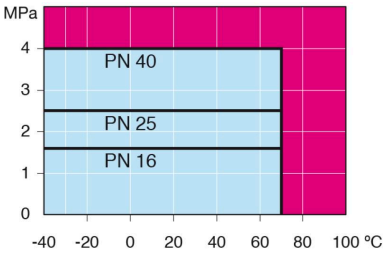

Ei höyrylle

DN 300-500

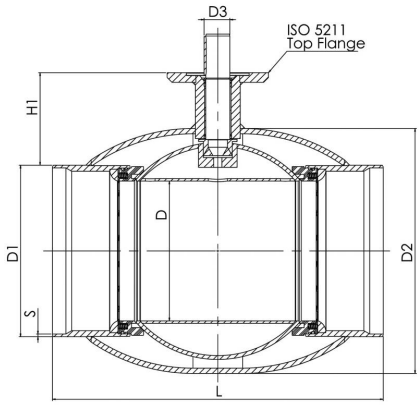

DN	PN	Tuotenro.	LVI	D	D1	D2	D3	H1	L	S	kg
300	25	28043805	3785018	250	323.9	457.0	50.0	133	550	5.6	110.0
350	25	28049805	3785008	290	355.6	508.0	50.0	192	686	6,3	170.0
400	25	28043905	3785009	340	406.4	610.0	70.0	242	762	7	250.0
500	25	28044005	3785010	390	508.0	660.0	90.0	259	914	7	400.0

*DN 700–800 saatavana myös PN40. Kysy lisätietoja asiakaspalvelultamme.

Copyright © Vexve Oy
All rights reserved.