Lauhdeventtiilit, supistettuaukkoinen

PN 25, laippa / laippa, DN 125-150, supistettuaukkoinen

Runko	DN 125-150 Teräs, P235GH (1.0345)
Pallo	DN 125-150 Ruostumaton teräs, X5CrNi18-10 (1.4301)
Pallon tiiviste	DN 125-150 PTFE+GF
Kara	DN 125-150 Ruostumaton teräs, X8CrNiS18-9 (1.4305)
Karan tiiviste	DN 125-150 KALREZ/EPDM
Operointi	DN 125-150 Venttiili on varustettu käsivaihteella
Laippa	EN 1092-1 Saatavana PN 10, 16, 25, 40

Toimintaolosuhteet

DN 15–150: -20 °C – + 250 °C
Alle -20 °C ota yhteys valmistajaan
Alin sallittu ympäristön lämpötila -40 °C
*) Ei tulistetulle höyrylle
Tiiveysluokka A (EN 12266-1)

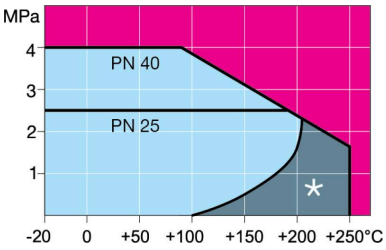

DN 125-250

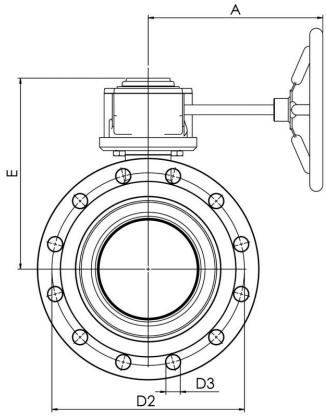

DN 125-250

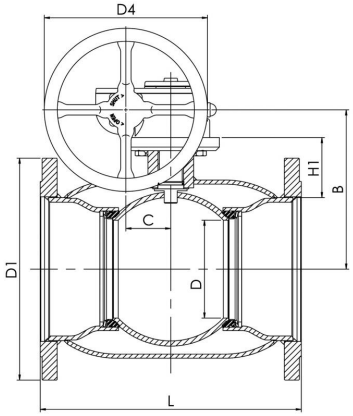

DN	PN	Tuotenro.	LVI	A	B	C	D	D1	D2	D3	D4	E	H1	L	kg
125	25	274593	3753022	224	216	53	100	270.0	220.0	26.0	200.0	258	112	325	35.0
150	25	274594	3753023	224	236	53	125	300.0	250.0	26.0	200.0	279	118	350	44.0

Copyright © Vexve Oy
All rights reserved.