Vannes à boisseau sphérique en acier inoxydable, passage réduit

filetage femelle / soudage, NS-norm, DN 10-50, passage réduit

Corps	DN 10-50 Acier inoxydable, X2CrNiMo17-12-2 (1.4404)
Bille	DN 10-50 Acier inoxydable, X2CrNiMo17-12-2 (1.4404)
Sceau à billes	DN 10-50 PTFE+C
Tige	DN 10-50 Acier inoxydable, X2CrNiMo17-12-2 (1.4404)
Joint de tige	DN 10-50 FPM/NBR
Fonctionnement	DN 10-50 avec poignée en acier inoxydable
Fiche	DN 10-50 Laiton DZR
Équipement	DN 10-50 sont équipés de fiche

Conditions d'exploitation

-20 °C à +200 °C
En dessous de -20 °C contacter le fabricant
Température ambiante la plus basse autorisée -40 °C
Taux de fuite A (EN 12266-1)

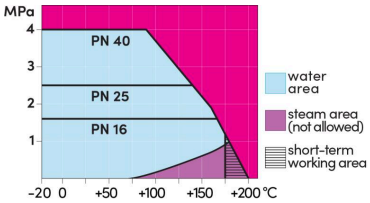

Pas pour vapeur

DN 10-50

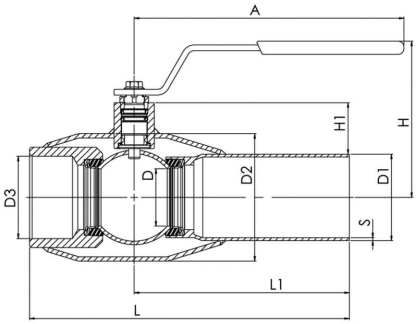

DN	PN	Produit n°	A	D	D1	D2	D3	H	H1	L	L1	S	kg
10	40	286302	145	10	13.5	33.7	Rp 3/8	99	25	153	116	1,6	0.5
15	40	286303	145	10	20.0	33.7	Rp 1/2	99	22	158	116	2	0.5
20	40	286305	145	15	25.0	42.4	Rp 3/4	103	23	165	116	2	0.7
25	40	286306	145	20	30.0	48.3	Rp 1	113	30	172	115	2	0.8
32	40	286307	145	25	36.0	60.3	Rp 1 1/4	116	31	196	131	2	1.2
40	40	286308	188	32	45.0	70.0	Rp 1 1/2	112	36	205	131	2,5	1.8
50	40	286309	188	40	54.0	88.9	Rp 2	117	38	240	150	2,9	2.8

Copyright © Vexve Oy
Tous droits réservés.