Vanne à boisseau sphérique en acier, passage réduit

104/S série, renforcé, soudage / soudage, EN (DIN), DN 100-200, passage réduit

Corps	DN 100-200 Acier, P235GH (1.0345)
Bille	DN 100-200 Acier inoxydable, X5CrNi18-10 (1.4301)
Sceau à billes	DN 100-200 PTFE+C
Tige	DN 100 Acier inoxydable, X8CrNiS18-9 (1.4305)
	DN 125-150 Acier inoxydable, X17CrNi16-2 (1.4057)
	DN 200 Acier inoxydable, X8CrNiS18-9 (1.4305)
Joint de tige	DN 100-200 FPM
Fonctionnement	DN 100-200 La vanne est équipée d'un engrenage manuel

Conditions d'exploitation

-20 °C à +200 °C
En dessous de -20 °C contacter le fabricant
Température ambiante la plus basse autorisée -40 °C
Taux de fuite A (EN 12266-1)

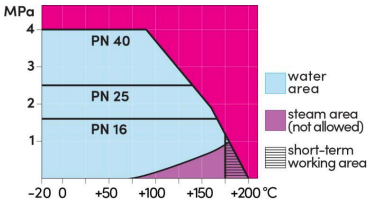

Pas pour vapeur

DN 100-200

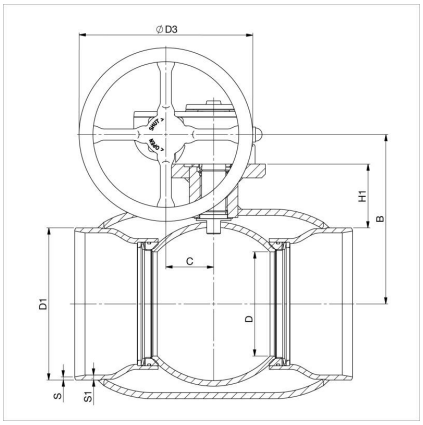

DN	PN	Produit n°	A	B	C	D	D1	D2	D3	E	H	L	S	S1	kg
100	25	104100/S	186	196	53	80	114.3	139.7	125.0	239	105	325	3,6	6.3	18.0
125	25	104125/S	224	216	53	100	139.7	177.8	200.0	259	112	325	4	6.3	20.0
150	25	104150/S	224	236	53	125	168.3	219.1	200.0	279	118	350	4.1	7.1	25.0
200	25	104200/S	268	244	69	150	219.1	273.0	250.0	293	92	400	4.5	7.1	49.0

Copyright © Vexve Oy
Tous droits réservés.