Vanne à boisseau sphérique en acier X, passage réduit

101X/G série, X-serie, filetages mâles et fiche / soudage, EN (DIN), DN 15-25, passage réduit

Corps	DN 15-25 Acier, P235GH (1.0345)
Bille	DN 15-25 Acier inoxydable, X5CrNi18-10 (1.4301)
Sceau à billes	DN 15-25 PTFE+C
Tige	DN 15-25 Acier inoxydable, X8CrNiS18-9 (1.4305)
Joint de tige	DN 15-25 FPM
Fonctionnement	DN 15-25 avec poignée en composite

Conditions d'exploitation

-20 ° à +200 °C
En dessous de -20 °C, contacter le fabricant
Température ambiante la plus basse autorisée -40 °C
Taux de fuite A (EN 12266-1)

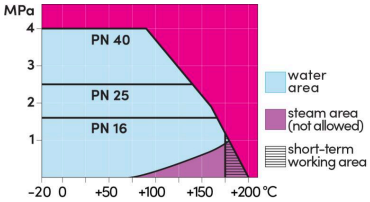

Pas pour vapeur

DN 15-25

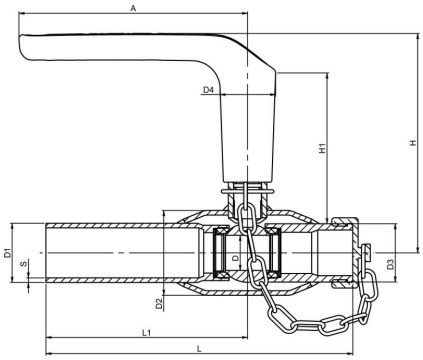

DN	PN	Produit n°	A	D	D1	D2	D3	D4	H	H1	L	L1	S	kg
15	40	101015X/G	130	10	21.3	33.7	G 1/2	32.0	119	84	167	115	2	0.6
15	40	101015X/G34	130	10	21.3	33.7	G 3/4	32.0	119	84	167	115	2	0.6
20	40	101020X/G	130	15	26.9	42.4	G 3/4	32.0	119	81	172	115	2.3	0.8
25	40	101025X/G	130	20	33.7	48.3	G 1	32.0	125	84	175	115	2.6	0.9

Copyright © Vexve Oy
Tous droits réservés.