Vannes de branchement, passage réduit

Vanne de branchement, soudage / soudage, EN (DIN), DN 20-250, passage réduit

Corps	DN 20-250 Acier, P235GH (1.0345)
Bille	DN 20-250 Acier inoxydable, X5CrNi18-10 (1.4301)
Sceau à billes	DN 20-250 PTFE+C
Tige	DN 20-250 Acier inoxydable, X8CrNiS18-9 (1.4305)
Joint de tige	DN 20-250 FPM
Fonctionnement	DN 20-250 avec clé à douille

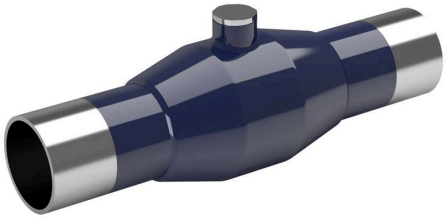

Conditions d'exploitation

-20 °C à +200 °C
En dessous de -20 °C contacter le fabricant
Température ambiante la plus basse autorisée -40 °C
Taux de fuite A (EN 12266-1)

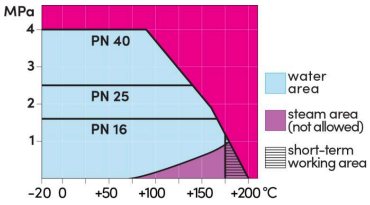

Pas pour vapeur

DN 20-200

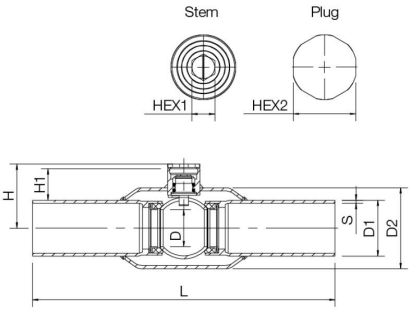

DN	PN	Produit n°	D	D1	D2	H	H1	HEX1	HEX2	L	S	kg
20	40	284445	15	26.9	42.4	36	18		19	230	2,3	0.8
25	40	284446	20	33.7	48.3	40	19	9	22	230	2,6	0.8
32	40	284447	25	42.4	60.3	45	19	9	22	260	2,6	1.3
40	40	284448	32	48.3	70.0	50	21	9	22	260	2,6	1.4
50	40	284449	40	60.3	76.1	56	21	9	22	300	2,9	2.0
65	25	284450	50	76.1	101.6	74	30	15	32	300	2,9	3.3
80	25	284451	65	88.9	121.0	87	36	15	32	300	3,2	4.6
100	25	284452	80	114.3	146.0	104	46	15	36	325	3,6	7.2
125	25	284486	100	139.7	177.8	123	47	19	41	325	4	12.1
150	25	284487	125	168.3	219.1	143	53	19	41	350	4,5	16.6
200	25	284488	150	219.1	273.0	173	58	32	65	390	4,5	31.0
250	25		200	273.0	355.6	220	76	32	65	530	5	66.0

Copyright © Vexve Oy
Tous droits réservés.