Zawory kulowe ze stali nierdzewnej, przelot zredukowany

230 wersja, spawanie/spawanie, EN (DIN), DN 65-250, przelot zredukowany

Korpus	DN 65-250 Stal nierdzewna, X2CrNiMo17-12-2 (1.4404)
Kula	DN 65-250 Stal nierdzewna, X2CrNiMo17-12-2 (1.4404)
Uszczelnienie kuli	DN 65-250 PTFE+C
Trzpień	DN 65-250 Stal nierdzewna, X2CrNiMo17-12-2 (1.4404)
Uszczelnienie trzpienia	DN 65-250 FPM/NBR
Działanie	DN 65-250 Z uchwytem ze stali ocynkowanej

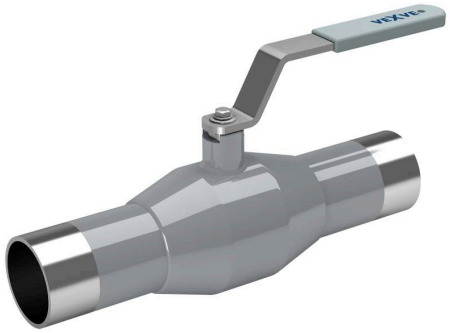

Warunki działania

od -20°C do +200°C
Poniżej -20°C, skontaktować się z producentem
Najniższa dopuszczalna temperatura otoczenia -40 °C
Klasa szczelności A (EN 12266-1)

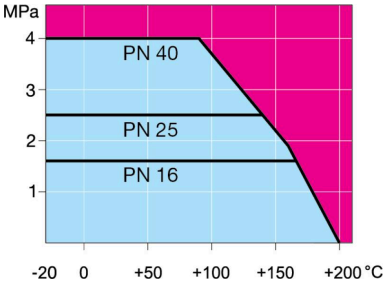

Nieprzeznaczone do pary

DN 65-150

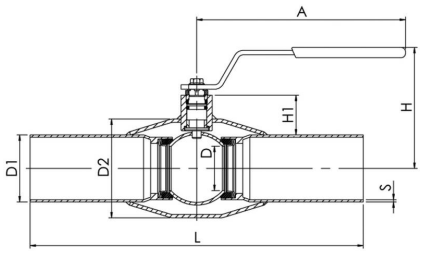

DN 200-250

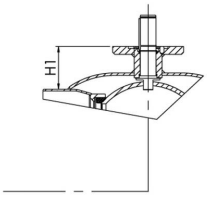

DN	PN	Nr katalogowy	A	D	D1	D2	H	H1	L	S	kg
65	25	230065	278	50	76.1	114.3	150	51	300	3,0	3.8
80	25	230080	278	65	88.9	114.3	160	58	300	3,0	4.7
100	25	230100	278	80	114.3	139.7	175	54	325	3,0	6.7
125	25	230125	400	100	139.7	177.8	220	68	325	4	13.0
150	25	230150	600	125	168.3	219.1	240	74	350	4	18.0
200	25	230200	870	150	219.1	273.0	280	92	400	4	32.0
250	25	230250	1200	200	273.0	355.6	340	108	530	4	63.0

Copyright © Vexve Oy
Wszelkie prawa zastrzeżone.