Zawory sekcyjne, przelot zredukowany

Zawory sekcyjne, spawanie/spawanie, EN (DIN), DN 20-200, przelot zredukowany

Korpus	DN 20-200 Stal, P235GH (1.0345)
Kula	DN 20-200 Stal nierdzewna, X5CrNi18-10 (1.4301)
Uszczelnienie kuli	DN 20-200 PTFE+C
Trzpień	DN 20-200 Stal nierdzewna, X8CrNiS18-9 (1.4305)
Uszczelnienie trzpienia	DN 20-200 FPM
Działanie	DN 20-200 z kluczem nasadkowym

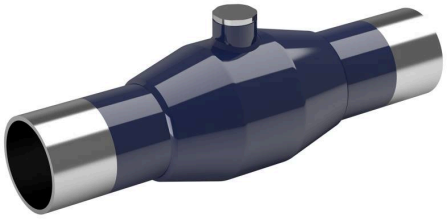

Warunki działania

od -20°C do +200°C
Poniżej -20°C, skontaktować się z producentem
Najniższa dopuszczalna temperatura otoczenia -40 °C
Klasa szczelności A (EN 12266-1)

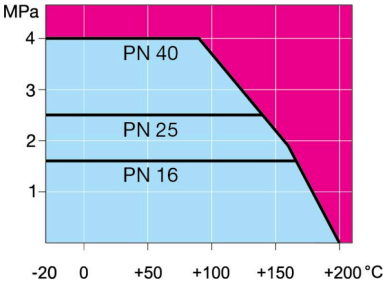

Nieprzeznaczone do pary

DN 20-200

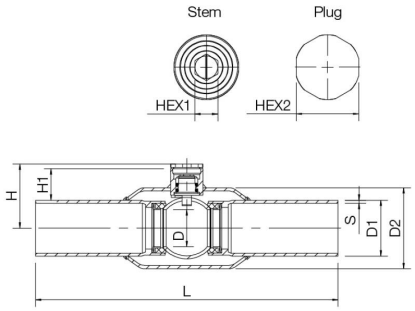

DN	PN	Nr katalogowy	D	D1	D2	H	H1	HEX1	HEX2	L	S	kg
20	40	284445	15	26.9	42.4	36	18		19	230	2,3	0.8
25	40	284446	20	33.7	48.3	40	19	9	22	230	2,6	0.8
32	40	284447	25	42.4	60.3	45	19	9	22	260	2,6	1.3
40	40	284448	32	48.3	70.0	50	21	9	22	260	2,6	1.4
50	40	284449	40	60.3	76.1	56	21	9	22	300	2,9	2.0
65	25	284450	50	76.1	101.6	74	30	15	32	300	2,9	3.3
80	25	284451	65	88.9	121.0	87	36	15	32	300	3,2	4.6
100	25	284452	80	114.3	146.0	104	46	15	36	325	3,6	7.2
125	25	284486	100	139.7	177.8	123	47	19	41	325	4	12.1
150	25	284487	125	168.3	219.1	143	53	19	41	350	4,5	16.6
200	25	284488	150	219.1	273.0	173	58	32	65	390	4,5	31.0

Copyright © Vexve Oy
Wszelkie prawa zastrzeżone.