Запорно-регулирующие дисковые затворы, стандартнопроходной

BRC W1 серия, Δp = 16 bar, сварка / сварка, EN (DIN), DN 900-1200, стандартнопроходной

Корпус	DN 900-1200 Сталь P355NL1 (1.0566) / P355QH1 (1.0571)
Диск	DN 900-1200 Нержавеющая сталь, GX5CrNiMo19-11-2 (1.4408)
Уплотнение	DN 900-1200 1.4542 + HCr покрытие
Шток	DN 900-1200 Нержавеющая сталь, X3CrNiMoN27-5-2 (1.4460)
Уплотнение штока	DN 900-1200 Graphite
Подшипник	DN 900-1200 PTFE + AISI 316 net
Управление	DN 900-1200 Оснащен ручным редуктором

Условия работы

Корпус:	PN 25
Диск:	Δp = 16 бар
Температура:	-40 °C – +250 °C
	DN 1200:
	-20 °C–+200 °C
	При температуре ниже 0 °C – обратитесь на завод-производитель
Класс герметичности:	A (EN 12266-1)

DN 900-1200

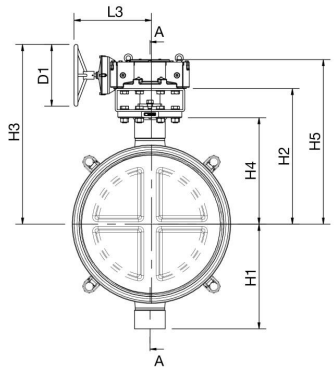

DN 900-1200

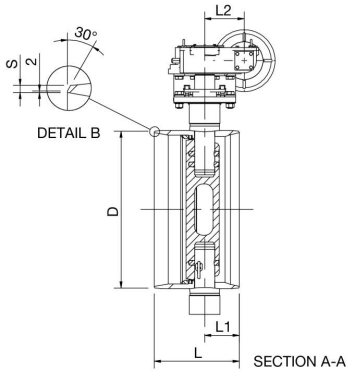

DN	PN	Артикул	D	D1	H1	H2	H3	H4	H5	L	L1	L2	L3	S	kg
900	16	BRC900W1	914	400.0	631	813	1098	623	1003	510	221	256	505	10	1122.0
1000	16	BRC1000W1	1016	400.0	678	879	1164	689	1069	550	224	256	506	10	1344.0
1200	16	BRC1200W1	1219	500.0	730	1043	1423	856	1304	580	285	250	632	15	2178.0

Copyright © Vexve Oy
All rights reserved.