Подземные краны, стандартнопроходной

Шаровой кран с удлиненным штоком с конструкцией "шар с цапфой", сварка / сварка, EN (DIN), DN 200-450, стандартнопроходной

Корпус	DN 200-450 Сталь, P355QH (1.0571) / P355NL1 (1.0566) / P355NH (1.0565)
Шар	DN 200-450 Сталь + нержавеющее покрыти, ASTM A350 LF2 +Ni
Уплотнение шара	DN 200-450 PTFE+C
Шток	DN 200-450 Нержавеющая сталь, X17CrNi16-2 (1.4057)
Уплотнение штока	DN 200-450 FPM
Управление	DN 200-450 Возможна комплектация переносным планетарным редуктором
Верх штока	DN 200-450 Нержавеющая сталь, X5CrNi18-10 (1.4301)
Комплектующие	DN 200-450 оснащён подъемные проушины, монтажная опора

Условия работы

0 °C - +200 °C
При температуре ниже 0 °C - обратитесь на завод-производитель.
Самая низкая допустимая температура окружающей среды -20 °C
Класс герметичности A (EN 12266-1)

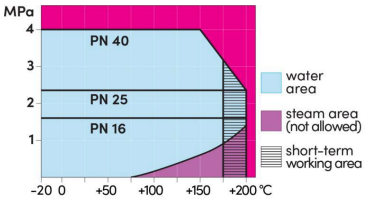

Не для пара

DN 200-900

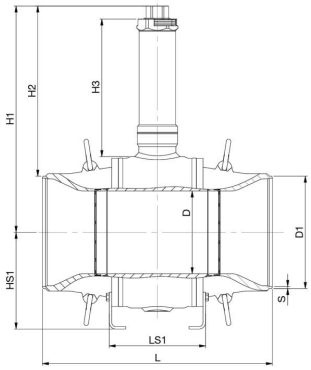

DN 200-900

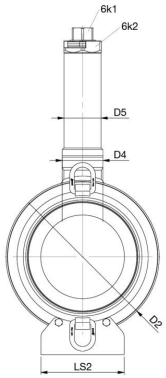

DN	PN	6K1	6K2	D	D1	D2	D4	D5	H1	H2	H3	HS1	L	LS1	LS2	S	kg
200	25	50	90	150	219.1	315.0	98.0	88.9	524	414	335	200	521	229	160	5,0	146.0
250	25	50	90	201	273.0	368.0	98.0	88.9	550	414	335	235	559	234	200	5,0	197.0
300	25	50	90	250	323.9	440.0	110.0	114.3	629	467	377	281	635	250	240	5,6	304.0
350	25	50	90	300	355.6	510.0	110.0	114.3	664	486	377	314	762	290	280	6,3	463.0
400	25	50	90	340	406.4	590.0	135.0	139.7	645	441	318	360	838	348	320	7,1	706.0
450	25	50	90	385	457.0	640.0	135.0	139.7	670	441	318	390	914	362	350	6,3	881.0

Также доступен PN 40. За дополнительной информацией просим обращаться в отдел по обслуживанию клиентов.
Размер DN 500-900 изготовленный компанией ARMATURY Group- участником Vexve.

Copyright © Vexve Oy
All rights reserved.