Шаровые краны для газа, стандартнопроходной

114xx1 серия, фланец / фланец, DN 100-500, стандартнопроходной

Корпус	DN 100-500 Сталь, P235GH (1.0345)
Шар	DN 100-500 Нержавеющая сталь, X5CrNi18-10 (1.4301)
Уплотнение шара	DN 100-500 PTFE+C
Шток	DN 100-500 Нержавеющая сталь, X8CrNiS18-9 (1.4305)
Уплотнение штока	DN 100-500 NBR
Управление	DN 100-500 Оснащен ручным редуктором
Фланец	EN 1092-1 Мы предлагаем PN 10, 16, 25, 40

Условия работы

-40 °C - +70 °C
При температуре выше +70 °C - обратитесь на завод-производитель.
При температуре ниже -30 °C - обратитесь на завод-производитель.
Самая низкая допустимая температура окружающей среды -40 °C
Класс герметичности A (EN 12266-1)

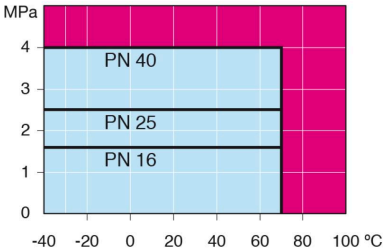

Не для пара

DN 100-600

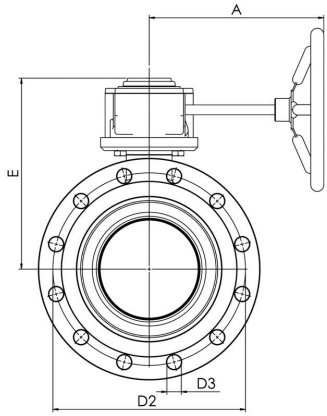

DN 100-600

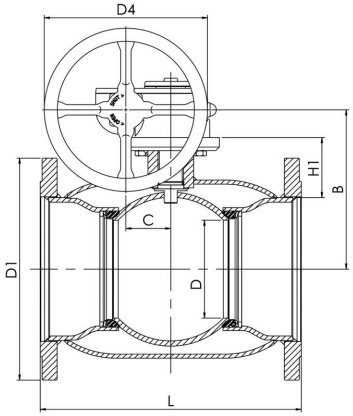

DN	PN	Артикул	A	B	C	D	D1	D2	D3	D4	E	H1	L	kg
100	16	114101	186	206	53	80	220.0	180.0	18.0	125.0	248	114	300	23.0
125	16	114126	224	216	53	100	250.0	210.0	18.0	200.0	258	112	325	30.0
150	16	114151	224	236	53	125	285.0	240.0	22.0	200.0	279	118	350	37.0
200	16	114201	268	244	69	150	340.0	295.0	22.0	250.0	293	92	400	68.0
250	16	114251	301	294	97	200	405.0	355.0	26.0	300.0	345	108	500	122.0
300	16	114301	363	343	118	250	460.0	410.0	26.0	500.0	412	115	500	190.0
350	16	114351	363	418	118	290	520.0	470.0	26.0	500.0	487	192	706	268.0
400	16	114401	440	500	138	340	580.0	525.0	30.0	500.0	573	242	810	365.0
500	16	114501	471	576	180	390	715.0	650.0	33.0	500.0	648	259	978	595.0

Copyright © Vexve Oy
All rights reserved.