Шаровые краны из нержавеющей стали, стандартнопроходной

фланец / фланец, DN 65-250, стандартнопроходной

Корпус	DN 65-250 Нержавеющая сталь, X2CrNiMo17-12-2 (1.4404)
Шар	DN 65-250 Нержавеющая сталь, X2CrNiMo17-12-2 (1.4404)
Уплотнение шара	DN 65-250 PTFE+C
Шток	DN 65-250 Нержавеющая сталь, X2CrNiMo17-12-2 (1.4404)
Уплотнение штока	DN 65-250 FPM/NBR
Управление	DN 65-250 Оцинкованная металлическая ручка
Фланец	EN 1092-1 Мы предлагаем PN 10, 16, 25, 40

Условия работы

-20 °C - +200 °C
При температуре ниже -20 °C - обратитесь на завод-производитель.
Самая низкая допустимая температура окружающей среды -40 °C
Класс герметичности A (EN 12266-1)

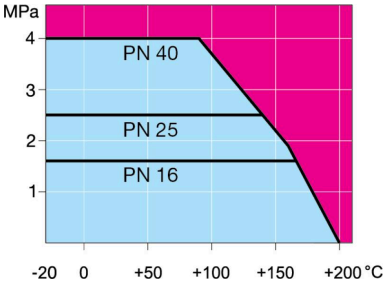

Не для пара

DN 65-150

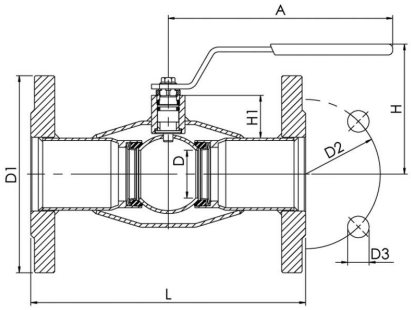

DN 200-250

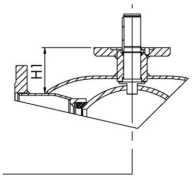

DN	PN	Артикул	A	D	D1	D2	D3	H	H1	L	kg
65	16	286560	278	50	185.0	145.0	18.0	148	51	270	10.5
80	16	286561	278	65	200.0	160.0	18.0	160	58	280	12.0
100	16	286562	278	80	220.0	180.0	18.0	171	54	300	15.5
125	16	286563	400	100	250.0	210.0	18.0	220	68	325	21.0
150	16	286564	600	125	285.0	240.0	22.0	240	74	350	25.0
200	16	286566	870	150	340.0	295.0	22.0	281	92	400	50.0
250	16	286567	1200	200	405.0	355.0	26.0	343	108	550	90.0

Copyright © Vexve Oy
All rights reserved.