Шаровые краны для газа, стандартнопроходной

сварка / сварка, GOST, DN 10-250, стандартнопроходной

Корпус	DN 10-250 Сталь, P235GH (1.0345)
Шар	DN 10-250 Нержавеющая сталь, X5CrNi18-10 (1.4301)
Уплотнение шара	DN 10-250 PTFE+C
Шток	DN 10-250 Нержавеющая сталь, X8CrNiS18-9 (1.4305)
Уплотнение штока	DN 10-250 NBR
Управление	DN 10-250 Оцинкованная металлическая ручка

Условия работы

-40 °C - +70 °C
При температуре выше +70 °C - обратитесь на завод-производитель.
При температуре ниже -30 °C - обратитесь на завод-производитель.
Самая низкая допустимая температура окружающей среды -40 °C
Класс герметичности A (EN 12266-1)

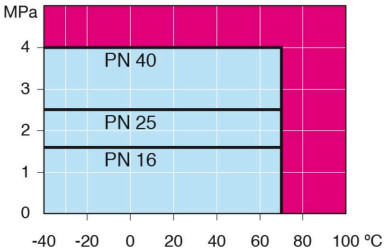

Не для пара

DN 65-150

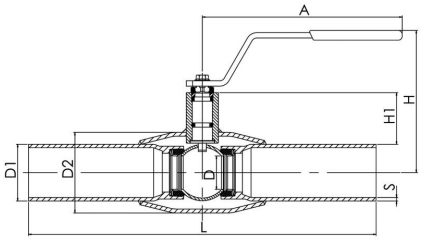

DN 200-250

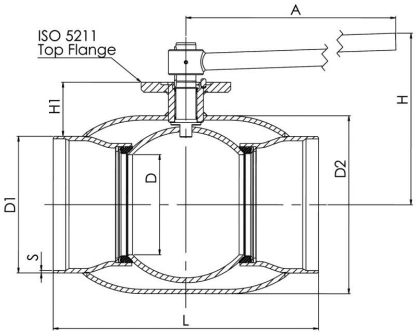

DN	PN	Артикул	A	D	D1	D2	H	H1	L	S	kg
10	40	280402/GS	145	10	17.0	33.7	98	22	230	2	0.6
15	40	280403/GS	145	10	18.0	33.7	98	22	230	2	0.6
20	40	280405/GS	145	15	25.0	42.4	103	23	230	2,3	0.8
25	40	280406/GS	145	20	32.0	48.3	118	34	230	2,6	1.0
32	40	280407/GS	145	25	38.0	60.3	121	33	260	2,6	1.4
40	40	280408/GS	188	32	45.0	70.0	120	43	260	2,6	1.8
50	40	280409/GS	188	40	57.0	88.9	127	44	300	2,9	2.6
65	25	280410/GS	277,5	50	76.0	101.6	159	62	300	2,9	4.0
80	25	280411/GS	277,5	65	89.0	121.0	171	68	300	3,2	5.3
100	25	280412/GS	278,5	80	108.0	146.0	218	101	325	3,6	8.3
125	25	280413/GS	400	100	133.0	177.8	252	101	325	4	13.4
150	25	280414/GS	600	125	159.0	219.1	272	107	350	5,0	18.0
200	25	280416/GS	870	150	219.0	273.0	280	92	400	5	39.0
250	25	280417/GS	1200	200	273.0	355.6	350	108	530	6	74.0

*DN 700–800 Доступен PN40. За дополнительной информацией просим обращаться в отдел по обслуживанию клиентов.

Copyright © Vexve Oy
All rights reserved.

Шаровые краны для газа, стандартнопроходной

сварка / сварка, GOST, DN 300-500, стандартнопроходной

Корпус	DN 300-500 Сталь, P235GH (1.0345)
Шар	DN 300-500 Нержавеющая сталь, X5CrNi18-10 (1.4301)
Уплотнение шара	DN 300-500 PTFE+C
Шток	DN 300-500 Нержавеющая сталь, X8CrNiS18-9 (1.4305)
Уплотнение штока	DN 300-500 NBR
Управление	DN 300-500 Могут быть укомплектованы ручным редуктором, электрическим или гидравлическим приводом

Условия работы

-40 °C - +70 °C
При температуре выше +70 °C - обратитесь на завод-производитель.
При температуре ниже -30 °C - обратитесь на завод-производитель.
Самая низкая допустимая температура окружающей среды -40 °C
Класс герметичности A (EN 12266-1)

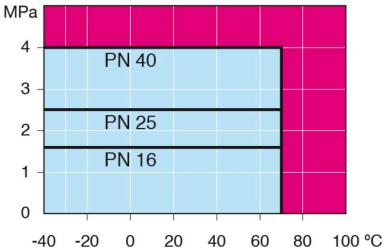

Не для пара

DN 300-500

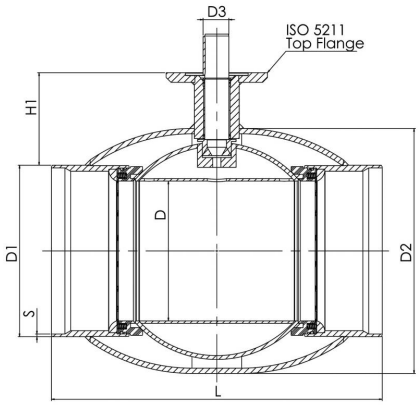

DN	PN	Артикул	D	D1	D2	D3	H1	L	S	kg
300	25	28043805/GS	250	325.0	457.0	50.0	133	550	7	110.0
350	25	28049805/GS	290	377.0	508.0	50.0	181	686	7,0	170.0
400	25	28043905/GS	340	426.0	610.0	70.0	232	762	7	250.0
500	25	28044005/GS	390	530.0	660.0	90.0	248	914	7	400.0

*DN 700–800 Доступен PN40. За дополнительной информацией просим обращаться в отдел по обслуживанию клиентов.

Copyright © Vexve Oy
All rights reserved.