Подземные краны, полнопроходной

157/S серия, сварка / сварка, EN (DIN), DN 25-350, полнопроходной

Корпус	DN 25-350 Сталь, P235GH (1.0345)
Шар	DN 25-350 Нержавеющая сталь, X5CrNi18-10 (1.4301)
Уплотнение шара	DN 25-350 PTFE+C
Шток	DN 25-350 Нержавеющая сталь, X8CrNiS18-9 (1.4305)
Уплотнение штока	DN 25-350 FPM
Управление	DN 25-125 Возможна комплектация Т-образным ключом
	DN 150-350 Возможна комплектация переносным планетарным редуктором
Верх штока	DN 25-350 Нержавеющая сталь, X5CrNi18-10 (1.4301)

Условия работы

-20 °C - +200 °C
При температуре ниже -20 °C - обратитесь на завод-производитель.
Самая низкая допустимая температура окружающей среды -40 °C
Класс герметичности A (EN 12266-1)

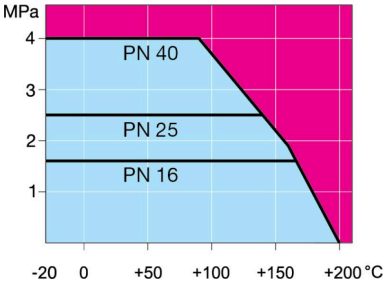

Не для пара

DN 25-125

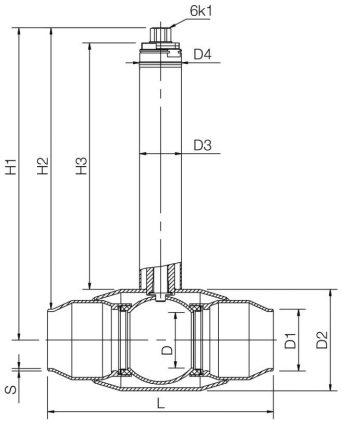

DN 150-350

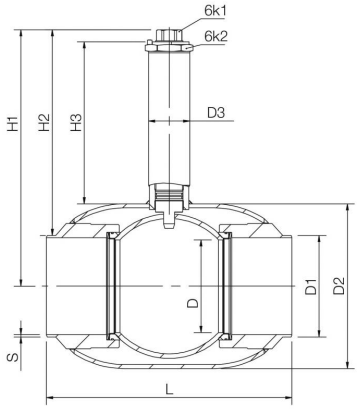

DN	PN	Артикул	6K1	6K2	D	D1	D2	D3	D4	H1	H2	H3	L	S	kg
25	25	157025/S	19		25	33.7	60.3	33.7	36.0	386	369	341	260	2,6	2.8
32	25	157032/S	19		32	42.4	70.0	33.7	36.0	400	379	350	260	2,6	3.0
40	25	157040/S	19		40	48.3	88.9	33.7	36.0	406	382	347	300	2,9	4.0
50	25	157050/S	19		50	60.3	101.6	42.4	36.0	415	384	349	300	2,9	5.0
65	25	157065/S	19		65	76.1	121.0	42.4	36.0	425	386	349	300	3,2	7.0
80	25	157080/S	27		80	88.9	146.0	60.3	60.0	449	405	355	325	3,6	12.0
100	25	157100/S	27		100	114.3	177.8	60.3	60.0	454	397	344	325	3,6	23.0
125	25	157125/S	27		125	139.7	219.1	60.3	60.0	475	405	344	360	3,6	25.0
150	25	157150/S	50	90	150	168.3	273.0	76.1	-	517	432	349	400	4,5	60.0
200	25	157200/S	50	90	200	219.1	355.6	76.1	-	560	450	350	530	5,0	101.0
250	25	157250/S	50	90	250	273.0	457.0	88.9	-	610	473	350	550	5,0	141.0
300	25	157300/S	50	90	290	323.9	508.0	139.7	-	636	474	350	686	5,6	182.0
350	25	157350/S	50	90	340	355.6	610.0	139.7	-	687	509	350	762	6,3	288.0

Copyright © Vexve Oy
All rights reserved.