X-шаровые краны из нержавеющей стали, стандартнопроходной

238X серия, серия X, пресс-фитинг / пресс-фитинг, EN (DIN), DN 15-50 (18-54 mm), стандартнопроходной

Корпус	DN 15-50 Нержавеющая сталь, X2CrNiMo17-12-2 (1.4404)
Шар	DN 15-50 Нержавеющая сталь, X2CrNiMo17-12-2 (1.4404)
Уплотнение шара	DN 15-50 PTFE+C
Шток	DN 15-50 Нержавеющая сталь, X2CrNiMo17-12-2 (1.4404)
Уплотнение штока	DN 15-50 FPM/NBR
Управление	DN 15-50 композитная рукоятка
Уплотнительное кольцо пресс-фитинга (LBP)	DN 15-50 CIIR

Условия работы

Класс герметичности A (EN 12266-1)

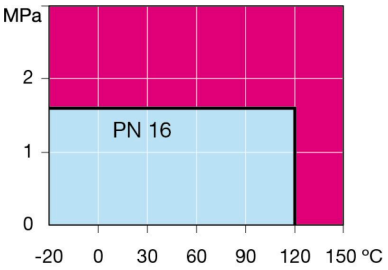

Не для пара

DN 15-50

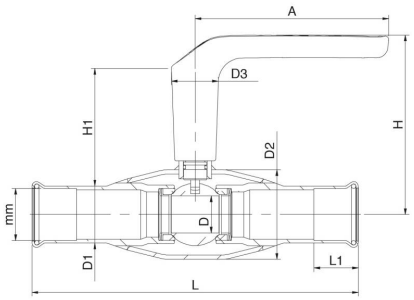

DN	PN	Артикул	mm	A	D	D1	D2	D3	H	H1	L	L1	kg
15	16	238015X	18	130	10	21.3	33.7	32.0	108	75	230	25	0.6
20	16	238020X	22	130	15	25.4	42.4	32.0	112	77	230	25	0.8
25	16	238025X	28	130	20	31.4	48.3	32.0	116	78	230	25	1.0
32	16	238032X	35	130	25	38.3	60.3	32.0	121	79	230	30	1.3
40	16	238040X	42	130	32	45.5	70.0	32.0	128	84	250	30	1.5
50	16	238050X	54	130	50	58.0	76.1	32.0	136	84	250	30	2.3

Copyright © Vexve Oy
All rights reserved.