Gaskulventiler, reducerat genomlopp

PN 25, fläns / fläns, DN 65-250, reducerat genomlopp

Ventilhus	DN 65-250 Stål, P235GH (1.0345)
Kula	DN 65-250 Rostfritt stål, X5CrNi18-10 (1.4301)
Kultätning	DN 65-250 PTFE+C
Spindel	DN 65-250 Rostfritt stål, X8CrNiS18-9 (1.4305)
Spindeltätning	DN 65-250 NBR
Manövrering	DN 65-250 Med förzinkat stål handtag
Fläns	EN 1092-1 Tillgänglig PN 10, 16, 25, 40

Funktionsvillkor

-40 °C - +70 °C
Över 70 °C kontakta tillverkaren
Under -30 °C kontakta tillverkaren
Lägsta tillåtna omgivningstemperatur -40°C
Läckageklass A (EN 12266-1)

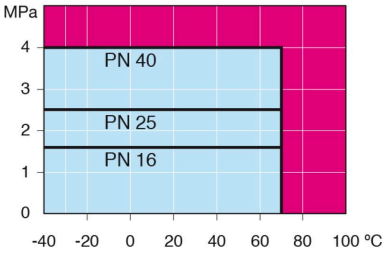

Ej för ånga

DN 65-150

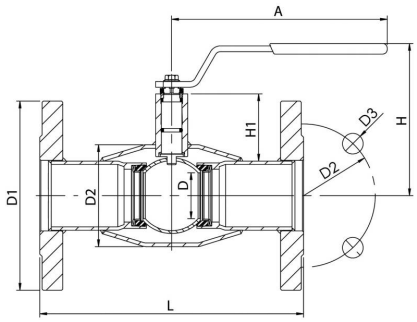

DN 200-250

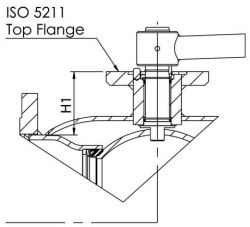

DN	PN	Product no.	A	D	D1	D2	D3	H	H1	L	kg
65	25	280570	277,5	50	185.0	145.0	18.0	159	62	270	11.3
80	25	280571	277,5	65	200.0	160.0	18.0	171	68	280	14.9
100	25	280572	278,5	80	235.0	190.0	22.0	218	101	300	19.0
125	25	280573	400	100	270.0	220.0	26.0	252	101	325	29.0
150	25	280574	600	125	300.0	250.0	26.0	272	107	350	37.0
200	25	280576	870	150	360.0	310.0	26.0	280	92	400	67.0
250	25	280577	1200	200	425.0	370.0	30.0	350	108	500	114.0

Copyright © Vexve Oy
All rights reserved.

Gaskulventiler, reducerat genomlopp

PN 25, fläns / fläns, DN 300-500, reducerat genomlopp

Ventilhus	DN 300-500 Stål, P235GH (1.0345)
Kula	DN 300-500 Rostfritt stål, X5CrNi18-10 (1.4301)
Kultätning	DN 300-500 PTFE+C
Spindel	DN 300-500 Rostfritt stål, X8CrNiS18-9 (1.4305)
Spindeltätning	DN 300-500 NBR
Manövrering	DN 300-500 Ventilerna är tillgängliga med manuell växel, elektrisk eller hydraulisk ställdon
Fläns	EN 1092-1 Tillgänglig PN 10, 16, 25, 40

Funktionsvillkor

-40 °C - +70 °C
Över 70 °C kontakta tillverkaren
Under -30 °C kontakta tillverkaren
Lägsta tillåtna omgivningstemperatur -40°C
Läckageklass A (EN 12266-1)

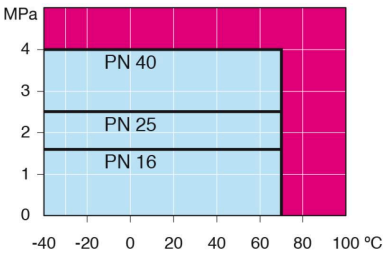

Ej för ånga

DN 300-600

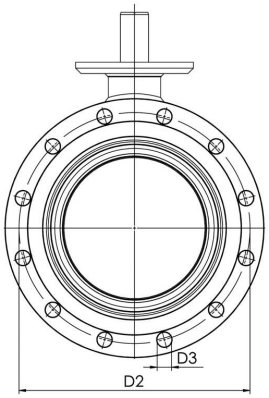

DN 300-600

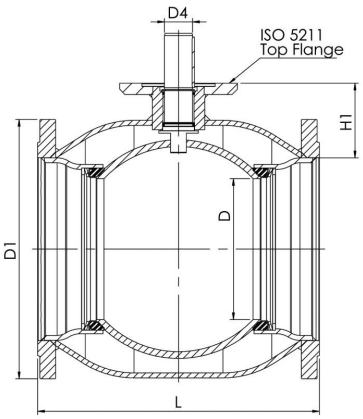

DN	PN	Product no.	D	D1	D2	D3	D4	H1	L	kg
300	25	28059805	250	485.0	430.0	30.0	50.0	133	500	163.0
350	25	28059505	290	555.0	490.0	33.0	50.0	192	706	254.0
400	25	28059905	340	620.0	550.0	36.0	70.0	242	810	365.0
500	25	28050005	390	730.0	660.0	36.0	90.0	259	978	574.0

Copyright © Vexve Oy
All rights reserved.