Underjordiska kulventiler, reducerat genomlopp

svetsning / svetsning, EN (DIN), DN 25-300, reducerat genomlopp

Ventilhus	DN 25-300 Stål, P235GH (1.0345)
Kula	DN 25-300 Rostfritt stål, X5CrNi18-10 (1.4301)
Kultätning	DN 25-300 PTFE+C
Spindel	DN 25-300 Rostfritt stål, X8CrNiS18-9 (1.4305)
Spindeltätning	DN 25-300 FPM
Manövrering	DN 25-150 finns med en T-nyckel
	DN 200-300 finns med en portable planetväxel
Topp av spindel	DN 25-300 Rostfritt stål, X5CrNi18-10 (1.4301)

Funktionsvillkor

-20 °C - +200 °C
Under -20 °C kontakta tillverkaren
Lägsta tillåtna omgivningstemperatur -40°C
Läckageklass A (EN 12266-1)

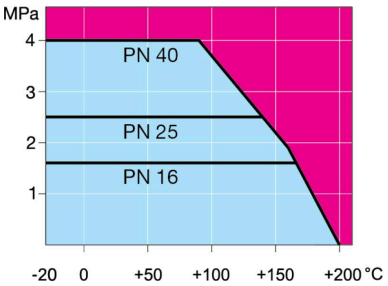

Ej för ånga

DN 25-150

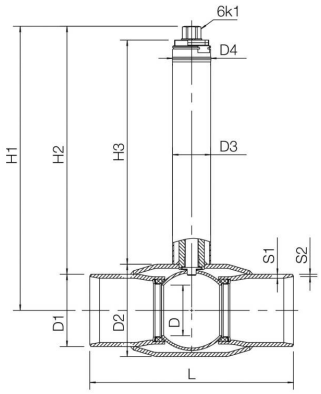

DN 200-300

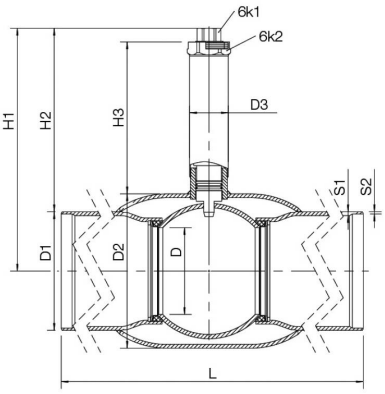

DN	PN	Product no.	6K1	6K2	D	D1	D2	D3	D4	H1	H2	H3	L	S1	S2	kg
25	25	254866	19		20	33.7	48.3	33.7	36.0	382	365	343	1500	4,0	2,6	6.0
32	25	254867	19		25	42.4	60.3	33.7	36.0	386	364	340	1500	3,6	2,6	8.0
40	25	254868	19		32	48.3	70.0	33.7	36.0	400	376	349	1500	4,5	2,6	9.0
50	25	254869	19		40	60.3	76.1	33.7	36.0	406	376	347	1500	4,0	2,9	11.0
65	25	254870	19		50	76.1	101.6	42.4	36.0	415	376	348	1500	5,0	2,9	16.0
80	25	254871	19		65	88.9	121.0	42.4	36.0	425	380	349	1500	5,6	3,2	20.0
100	25	254872	27		80	114.3	146.0	60.3	60.0	449	392	355	1500	6,3	3,6	32.0
125	25	254873	27		100	139.7	177.8	60.3	60.0	454	384	344	1500	6,3	4,0	45.0
150	25	254874	27		125	168.3	219.1	60.3	60.0	476	391	344	1500	7,1	4,5	55.0
200	25	284816	50	90	150	219.1	273.0	76.1	-	517	407	349	1500	7,1	4,5	83.5
250	25	284817	50	90	200	273.0	355.6	76.1	-	560	423	350	1500	8,8	5,0	130.0
300	25	284818	50	90	250	323.9	457.0	88.9	-	610	448	350	1800	8,8	5,6	192.0

Olika höjder på spindeln finns tillgängliga

Copyright © Vexve Oy
All rights reserved.